WE RESERVE ALL RIGHTS IN THIS DOCUMENT AND IN THE INFORMATION CONTAINED THEREIN. REPRODUCTION, USE OR DISCLOSURE TO THIRD PARTIES WITHOUT EXPRESS AUTHORITY IS STRICTLY FORBIDDEN

© vetropack 2000

FÜR DIESES DOKUMENT UND DEN DARIN DARGESTELLTEN GEGENSTAND BEHALTEN WIR UNS ALLE RECHTE VOR. VERVIELFÄLTIGUNG, BEKANNTGABE AN DRITTE ODER VERWENDUNG SEINES INHALTS SIND OHNE UNSERE AUSDRÜCKLICHE ZUSTIMMUNG VERBOTEN

Oberbandmundstück f. Naturkorken

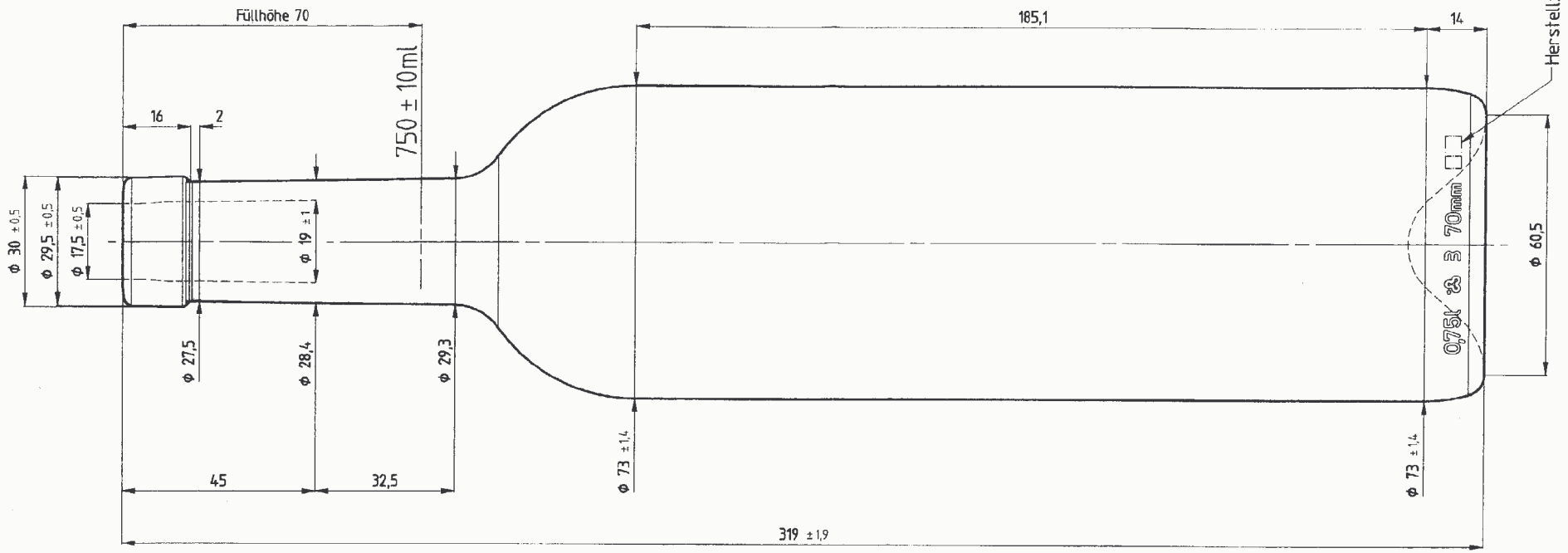

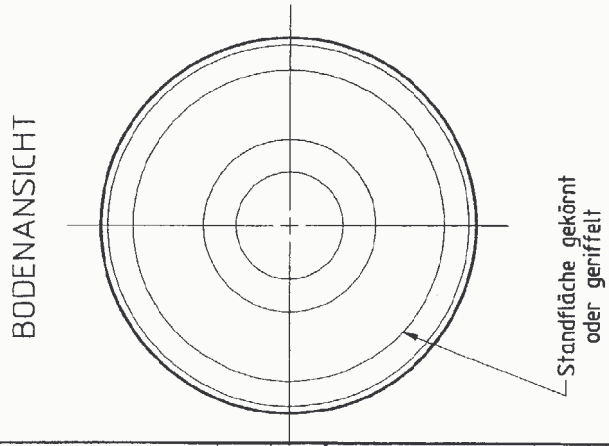

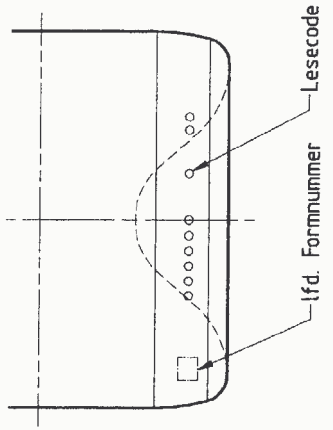

INDEX	ÄNDERUNGEN / modifications	DAT	NAME
A	Artikelnummer	10.09.03	Mes
B	Mündungskurzbezeichnung OB statt OM;	07.10.03	Eib
C	Hohlboden geändert; Farbe PR hinzugefügt;	09.01.06	Eib

PT GEPRUEFT / PT approved		DAT 09.01.06	VIS
FIB FREIGABE / FIB released	WERK POE	DAT 09.01.06	VIS
	WERK KRM	DAT	VIS
	WERK	DAT	VIS

NICHT TOLERIERTE MASSE NACH NORM DIN 6129

dimensions without tolerances conform to standard DIN 6129

ABFUELLTEMPERATUR / Filling temperature	≤ °C
KONDITIONIERUNGSTEMP. / Conditioning temperature	≤ °C
CO_2 GEHALT / CO_2 content	≤ g/l
ALKOHOLGEHALT / Alcohol content	≤ Vol%
KOPFDRUCK / Axial pressure	daN
VERWENDUNG / Disposal	MW / AW / EW X
PROZESS / Process	BB X / PB / EPB

VOLUMEN FUELLVOLL / Capacity fillpoint	750 ml ± 10 ml
VOLUMEN RANDVOLL / Capacity brimful	770 ml ± ca. ml
GLASGEWICHT CA. / Approx. glass weight	500 g
MITTL. WANDSTAERKE / Average wall thickness	2.97 mm
HALSANSCHLUSS-D / Neck connection dia.	27.5 mm
HALSDURCHGANG-D MIN / Min. through bore	16.5 mm
FARBE / Color	OL PR

BEMERKUNG / Remarks	EA 063/03
KUNDE / Customer	
AEHNLICH WIE / Similar to	
ERSETZT NR / Replace No	4W010.0750.0052_B
OFFERT-NR / Offer No	E4W0103.0750.0052_C
MASSTAB / Scale	1:1
GEZ / Des	Mes
DAT	10.09.03
DATEITYP / Filetyp	AZ

vetropack
Vetropack Austria GmbH
AT-3380 Poechlarn
Tel. 0043-27 57 75 41
www.vetropack.com

22733

BEZEICHNUNG / Designation: Bordeaux Selection 0,75l OB

ARTIKEL-NR / Item No: 4W010.0750.0052

INDEX: C